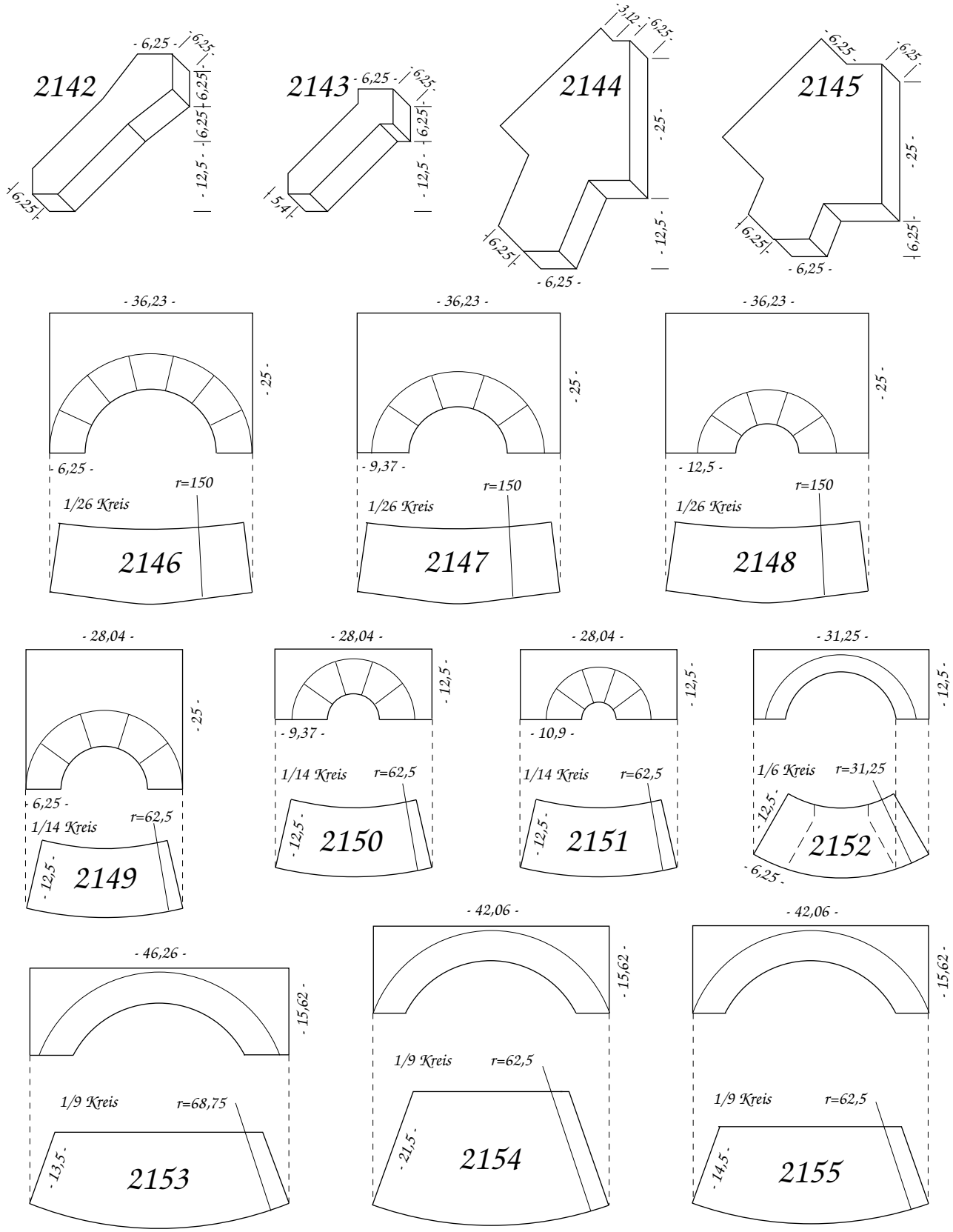
2142
- 6,25 -
6,25
6,25
6,25
- 12,5 -
6,25
2143
- 6,25 -
6,25
6,25
- 12,5 -
5,4
2144
3,12
6,25
- 25 -
- 12,5 -
6,25
- 6,25 -
2145
- 6,25 -
6,25
- 25 -
6,25
6,25
- 6,25 -
- 36,23 -
- 25 -
- 6,25 -
r=150
1/26 Kreis
2146
- 36,23 -
- 25 -
- 9,37 -
r=150
1/26 Kreis
2147
- 36,23 -
- 25 -
- 12,5 -
r=150
1/26 Kreis
2148
- 28,04 -
- 25 -
6,25 -
1/14 Kreis
r=62,5
- 12,5 -
2149
- 28,04 -
- 12,5 -
- 9,37 -
1/14 Kreis
r=62,5
- 12,5 -
2150
- 28,04 -
- 12,5 -
- 10,9 -
1/14 Kreis
r=62,5
- 12,5 -
2151
- 31,25 -
- 12,5 -
1/6 Kreis
r=31,25
- 12,5 -
2152
- 6,25 -
- 46,26 -
- 15,62 -
1/9 Kreis
r=68,75
- 13,5 -
2153
- 42,06 -
- 15,62 -
1/9 Kreis
r=62,5
- 21,5 -
2154
- 42,06 -
- 15,62 -
1/9 Kreis
r=62,5
- 14,5 -
2155